Puukkokujan paalupoikkileikkaukset
Rakennussuunnitelma 2023
1:200

Puukkokuja_ML
PL =10

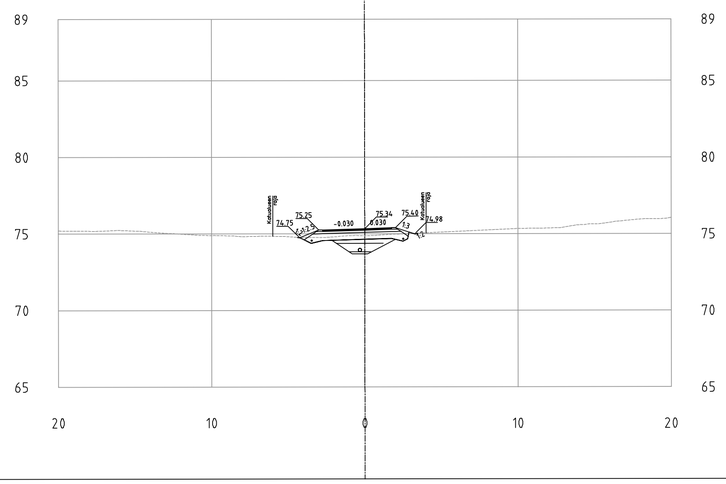

Puukkokuja_ML
PL =40

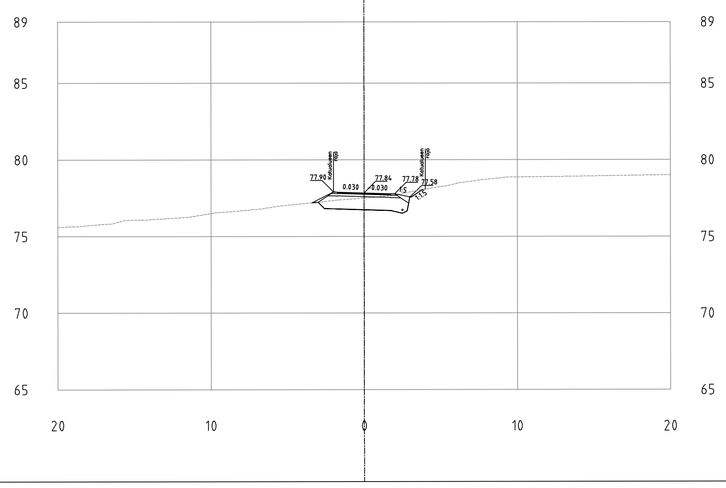

Puukkokuja_ML
PL =20

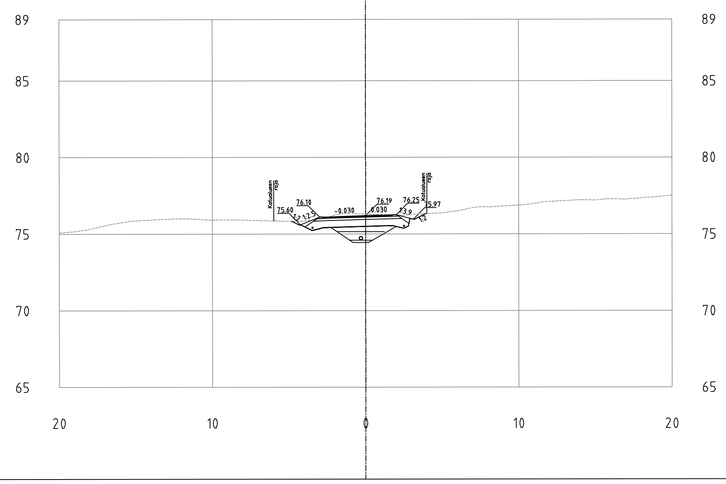

Puukkokuja_ML
PL =50

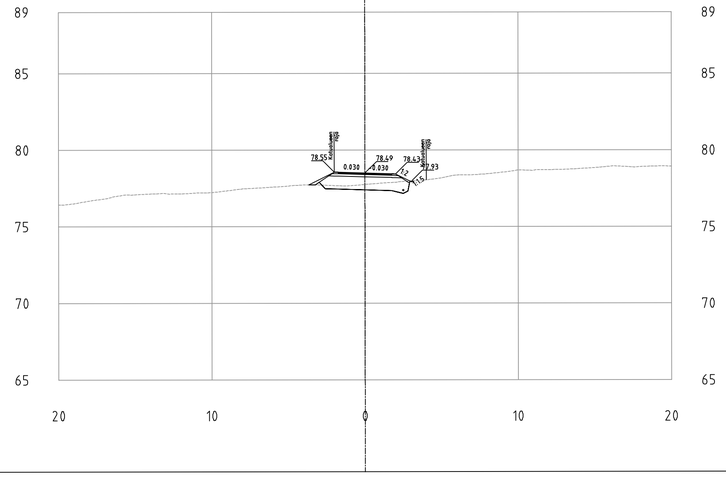

Puukkokuja_ML
PL =30

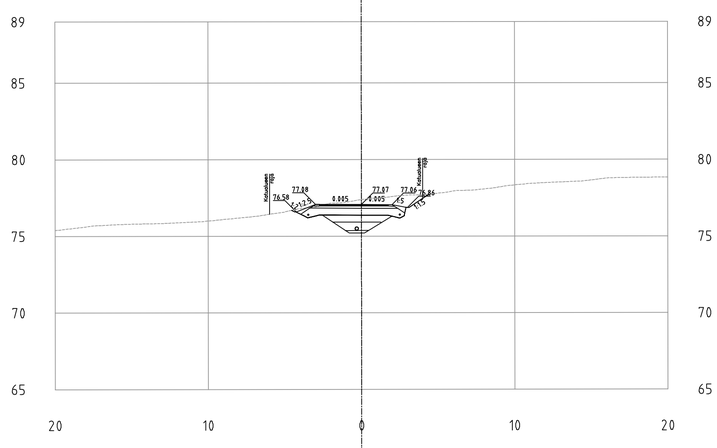
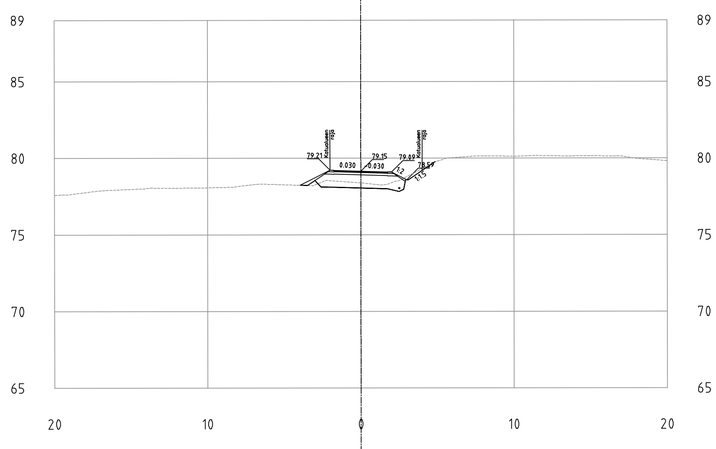
Puukkokuja_ML
PL =60